INDUSTRIE ET PME

Nos Domaines de Compétences :

- Broyeurs, concasseurs, cribles, fours
- Ventilateurs
- Réducteurs, motoréducteurs, multiplicateurs
- Ponts roulants (*3t à 50t)*
- Vérins hydrauliques
- Pompes
- Conduites, tuyauterie *(acier, inox)*
- Sécurisation d'accès *(passerelles, portiques…)*
- Treuils, câbles

Une Histoire d'Hommes, Une Affaire de Compétences,
Une Vocation de Service

INDUSTRIE ET PME

Notre retour d'expérience acquise dans le domaine de la maintenance de remontées mécaniques depuis 1981 nous a permis de développer des activités parallèles dans les domaines de l'industrie et dans des PME. MECAMONT HYDRO vous propose un éventail complet de compétences et de services afin de répondre à vos besoins :

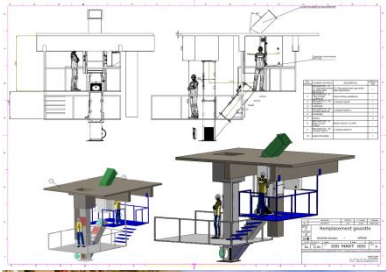

INGENIERIE

Expertise : analyse système existant, recherche de panne, propositions d'évolution

Relevé existant : relevé topographique 3D, point zéro de chaine cinématique

Conception et Rétro conception : mise en plan pour traçabilité complète d'une installation, (goulottes, concasseurs, tapis…), création complète d'une ligne de production

Simulation dimensionnelle 3D : dimensionnement de structures selon l'Eurocode (passerelles, structures métalliques), simulation éléments finis d'organes mécaniques (statique, dynamique, fatigue)

CHANTIERS

Maintenance et montage mécanique : Dépannage sur site ou atelier, préventive et curative,

Construction et montage de structures métalliques : Installation de structures techniques spécifiques, passerelles, sécurisation d'accès, travaux en présence d'amiante SS4, soudeurs agréés

Usinage : sur site en tournage

Réglages et mise en route : révision de réducteur, motoréducteurs et multiplicateurs, alignement laser, analyses vibratoires

Manutentions difficiles et levage : levage gros porteur, grue 26 à 70t.m

Travaux sur câbles : épissures et raccourcissements, culottage, reprise de tension grand tonnage, déroulage câble

Travaux en hauteur et sur corde : technicien cordistes et soudure

ATELIERS

Chaudronnerie et Soudage : capotage, garde corps, passerelles, escaliers, tuyautage hydraulique

Usinage: Fraisage grande capacité, usinage de pièces de tournage, métallisation

Révision mécanique générale : Grande Inspection, montage roulements, bandages

Expertise d'organes de transmission et de propulsion : révision de réducteur, lignage arbre, mesure vibratoire, équilibrage

Traitement de surface : grenaillage, peinture

ASSISTANCE TECHNIQUE

Documentaire : modes opératoires, traçabilité, rapports

Métrologie : contrôles tridimensionnels

Logistique : préparation et installation de chantiers, équipements et moyens, transport exceptionnel

Passerelle 80T, 40mx6m

Système de levage de 4m de haut

- Mécanique (2 systèmes articulés par parallélogramme)
- Hydraulique (2 vérins télescopiques 100T)
- Automatisme

Fabrication et montage de l'ensemble

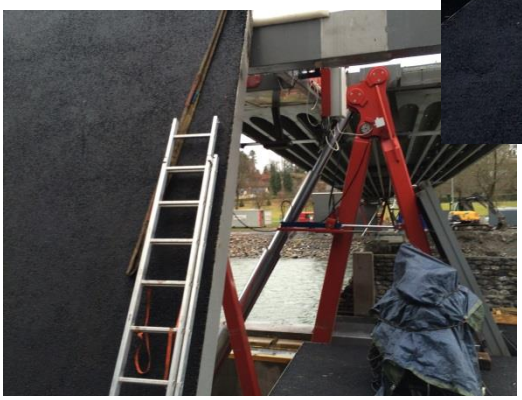

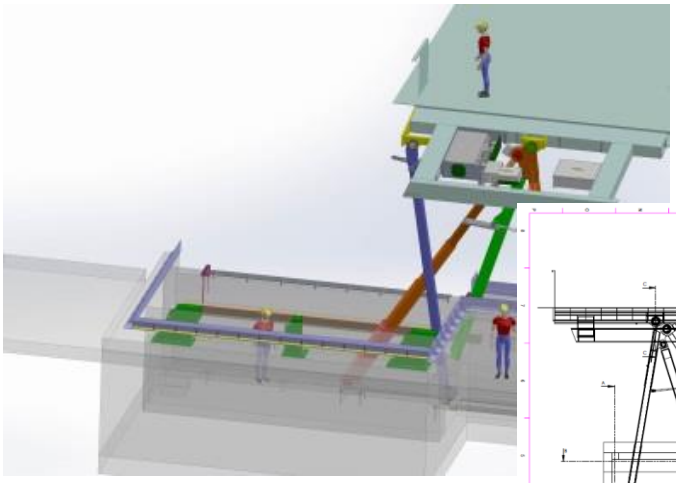

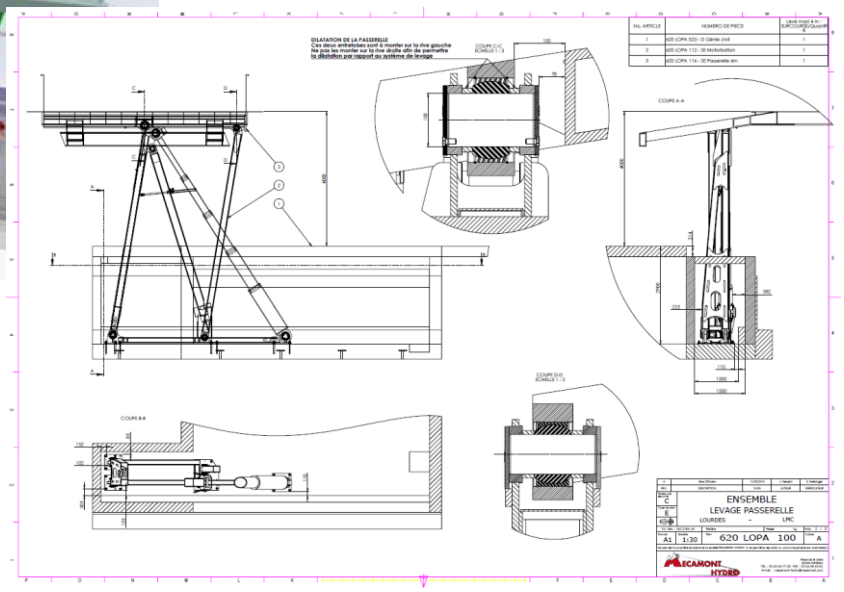

Conduite, goulotte, trémie, doseur
Conception, Fabrication, Montage

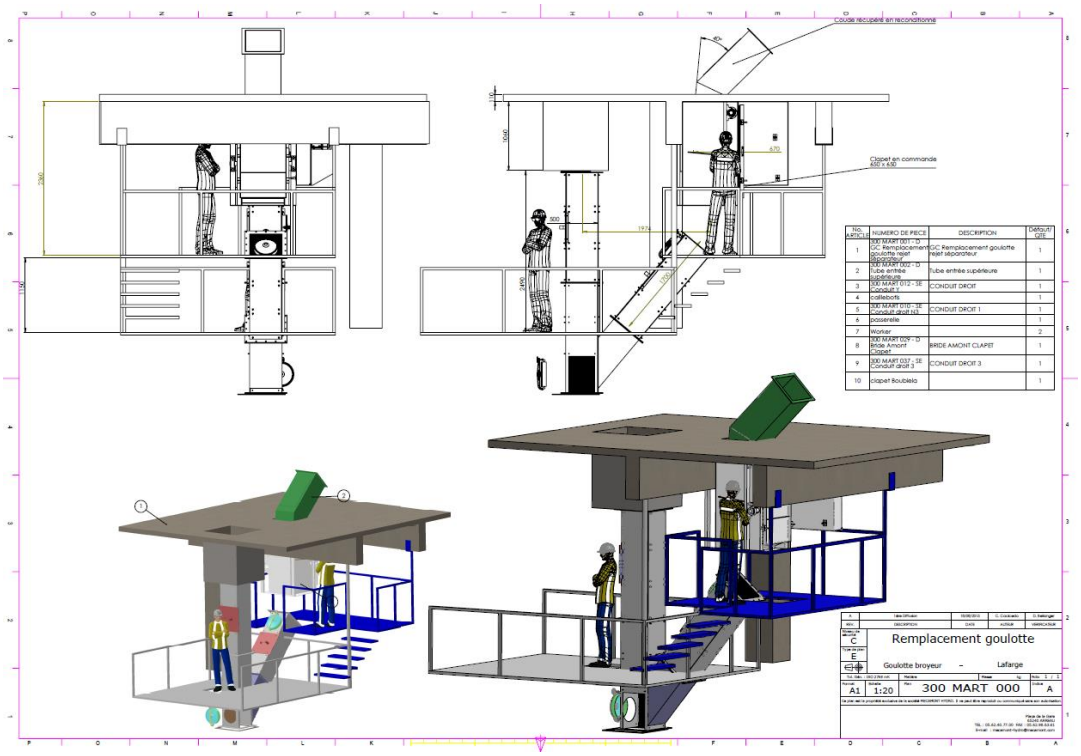

Pos.	NUMERO DE PIECE	DESCRIPTION	Défaut/ Qté
1	300 MART 001 - D GC Remplacement goulotte rejet séparateur	GC Remplacement goulotte rejet séparateur	1
2	300 MART 002 - D Tube entrée supérieure	Tube entrée supérieure	1
3	300 MART 012 - SE Conduit 1	CONDUIT DROIT	1
4	colliebots		1
5	300 MART 010 - SE Conduit droit n1	CONDUIT DROIT 1	1
6	passerelle		1
7	Worker		2
8	300 MART 029 - D Bride Amont Clapet	BRIDE AMONT CLAPET	1
9	300 MART 037 - SE Conduit droit 3	CONDUIT DROIT 3	1
10	clapet floubleld		1